PRZEKRÓJ A-A
SKALA 1:100

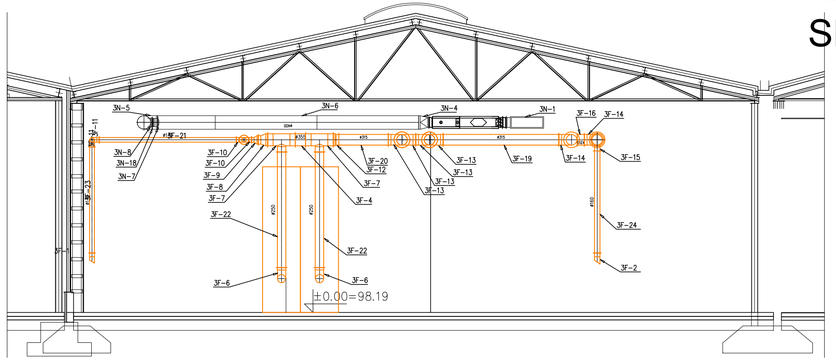

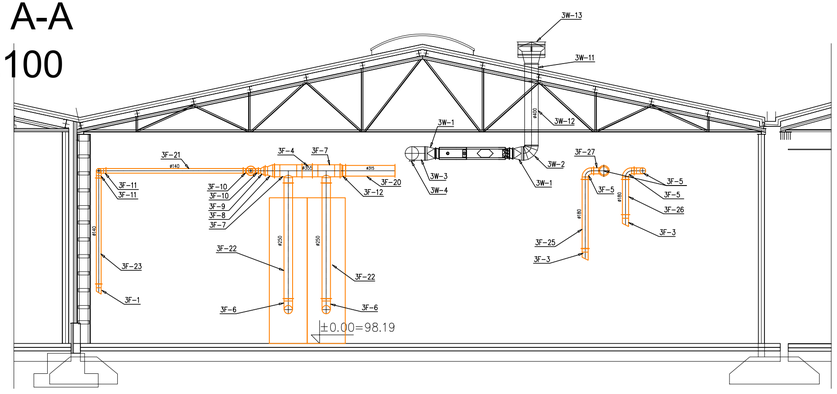

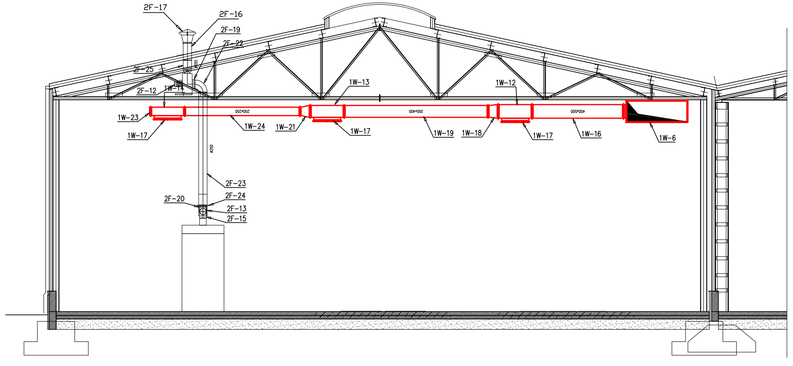

PRZEKRÓJ A-A
SKALA 1:100

±0.00=98.19 m n.p.m.(wg. pomiaru geodezyjnego)

Inwestor: CLIENT :	Marba Sp. z o.o. Sp. k. ul. Racula – Głogowska 10A 66-004 Zielona Góra	
Biuro projektów : DESIGN OFFICE	gjg "ARCHITEKTURA I BUDOWNICTWO" Pracownia Projektowa s.c	65-240 Zielona Góra ul. Akademicka 15 tel. : (68) 3202765 fax. : (68) 3290718 e-mail: biuro@gjg.pl
Inwestycja UNDERTAKING	PRZEBUDOWA I ZMIANA SPOSOBU UŻYTKOWANIA ul. Anny Jagielonki 65-001 Zielona Góra dz. nr 13/77 obr.	
Projektant inst. sanitarne	tech. Tadeusz Kołodziejczyk upr. inst. – inż. 83/81/ZG	podpis/signature
Asystent Projektanta	tech. Krzysztof Malicki	podpis/signature
Tytuł rysunku: Drawing:	PRZEKRÓJ A-A – WENTYLACJA MECHANICZNA	

Skala: Scale:	Data: Date:	Branża: Branch	Nr projektu: Project No.	Stadium: Project phase	Nr rysunku: Drawing No.
1:100	07.2017	S		PW	2.0.W

Niniejszy rysunek oraz rozwiązania w nim zawarte są własnością GJG "ARCHITEKTURA I BUDOWNICTWO" Prac.Proj.s.c.,ich powielanie lub przekazywanie osobom trzecim bez zgody właściciela jest łamaniem ustawy o prawie autorskim (Dz.ust.nr 24, p.83 z 1994r.)